azbil

高機能普及型 膜式スマートメーター NX-U™

自動復帰機能で
地震発生時の早期復旧を支援

圧力センサー内蔵で
安定供給に貢献

Uバス通信で
移動コストを削減

ロードサーベイ機能で
エネルギー自由化に対応

地震時の早期復帰を支援します

震度5強相当以上の揺れを検知するとガスを止め遮断します。自動で漏えい確認を行い、ガス漏れがなければガスが使えるようにします。

地球環境にやさしいメーターです

メーターケースを再利用することで、産業廃棄物削減に貢献できます。

移動コストを削減します

検針や開閉栓業務が遠隔で可能なために現地を訪問する必要がなくなり、作業を効率化できます。

エネルギー自由化に対応します

ガス利用者様に新料金メニューや使用量データを提供するサービスを実施できます。

「NX-U」と「クラウドサービス」が事業者様と利用者様をつなぎます

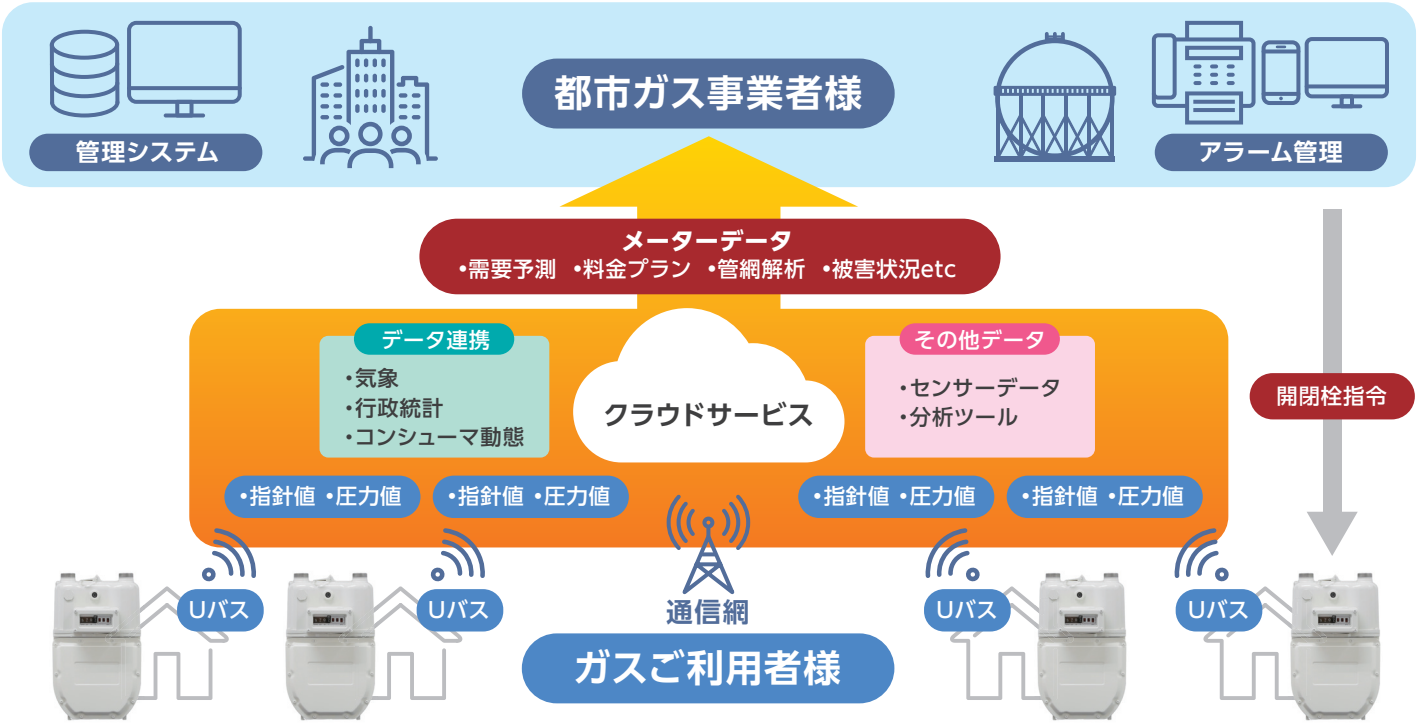

主な仕様

型式	NX-U4	NX-U6
精度	±1.5(0.05Qmax～0.1Qmax=±3%)	
最大使用流量	4㎥/h	6㎥/h
最大使用圧力	3.5kPa	
口金ねじ(接続管)	M34×1.5(20A)	
	W36.3 山11.5(20A)	
	W36.9 山11(20A)	
口金中心距離	130mm	
流れの方向	左入口	
最大指示量	9999.999㎥	
最小目盛	0.2L	
使用環境温度	-20℃～+60℃	
質量	4.4kg	

外形寸法図

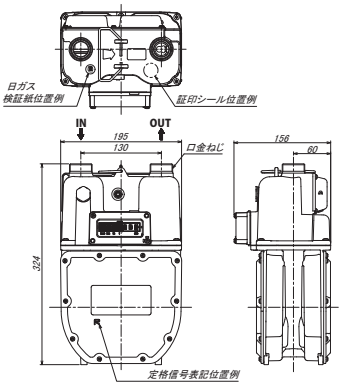

※外形寸法、面間寸法は従来の膜式メーターと同一寸法です。

保安機能

機能	動作事由	NX-U ※ LEDパターン表示
遮断	合計流量オーバー	3
	個別最大流量オーバー	3
	継続使用時間オーバー	2
	遮断中の流量有検出	前事象を表示
	感震入力	1
	圧力低下入力	1
	圧力上昇入力	1
	外部信号入力	1
	遮断弁復帰時の漏洩	3
	センタ設備からの信号	1
警報 or 遮断	電池電圧降下	4
	内部漏洩検知	4
点検	テストスイッチ	3

※ LEDパターン表示

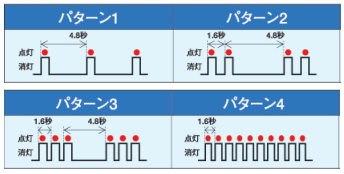

「NX-U」と従来品の比較

型式	NX-U	NS□□
積算表示部	機械式	←
積算可能流量	1L/h以下(実力値)	←
流量検知方式	リードスイッチ	←
圧力検知方式	圧力センサー	圧力スイッチ
遮断弁	モーター弁(双方向式)	ソレノイド式(片方向弁)
感震遮断自動復帰	あり	×
保安表示部	赤LED	
	警報／事象:LED点滅によるパターン表示	
セキュリティ表示	LED(1灯)	←
内管漏洩警報再通知	ガスが流れていない状況が1時間続いた場合に内管漏えいなしと判断し、30日間連続で内管漏えいを判断	←
内管漏洩警報再通知	あり	なし
圧力上昇遮断	あり	なし
常時電池電圧低下遮断	あり	←
遮断履歴	あり(5回分)	←
警報履歴	あり(遮断履歴に含まれる)	←
復帰漏えい確認方式	流量検知方式+圧力検知方式 確認時間2分	流量検知方式 確認時間3分
ロードサーベイ	あり	あり(流量パルス増加分のみ)
スナップ測定(設定した時間で圧力値)	あり	なし
デマンド使用量	あり	なし
通信フォーマット	Uバス	Aライン(8ビット)、Bライン(HA盤用)
通信頻度	1日1回	Aライン:7日1回(10年間で500回) Bライン:1日3回(10年間で1万回)

azbil
アズビル金門株式会社
〒160-0023 東京都新宿区西新宿6-24-1(西新宿三井ビル)
URL:https://ak.azbil.com/

製品・サービスに関するお問い合わせ
製品サポートセンター 0800-222-3322
(通話無料)
受付時間:10:00～12:00 13:00～17:00
(土曜、日曜、祝祭日、および年末年始、春季、夏季の弊社休業日を除く)

北海道支店	☎011-783-0505	福島営業所	☎024-545-3411	千葉営業所	☎043-307-1477	中四国支店	☎082-263-1971
釧路営業所	☎0154-24-3111	北関東支店	☎0277-46-2271	神奈川営業所	☎046-233-1725	岡山営業所	☎086-241-8511
東北支店	☎022-227-1535	新潟営業所	☎025-285-5131	静岡営業所	☎054-254-2055	四国営業所	☎087-861-2330
青森営業所	☎017-742-4379	長野営業所	☎026-295-2001	名古屋支店	☎052-212-8083	九州支店	☎092-633-2811
北東北営業所	☎019-625-2094	さいたま支店	☎03-5961-2860	北陸営業所	☎076-232-5610	鹿児島営業所	☎099-214-4610
秋田営業所	☎018-896-5980	東京支社	☎03-6258-5321	大阪支店	☎06-4308-8506	沖縄営業所	☎098-867-4855

●NX-Uはアズビル金門株式会社の商標です。
●このカタログに掲載されている内容は2022年2月現在のものです。本仕様は性能向上のため、お断りなく変更することがあります。

CG0140HO2202_P